見積参考資料

工事名　Ｒ１波土　川ヨリ西急傾斜　海・浅川　斜面対策工事

◇経費情報◇

工種区分	砂防・地すべり等工事
単価地区	美波１
施工地域・工事場所	補正無し（地方部　施工場所が一般交通等の影響を受けない場合）
前金支出割合	補正を行わない
契約保証	金銭的保証
現場環境改善費	計上しない

注意

「見積参考資料」は入札参加者の迅速で適正な工事費の見積りのための一資料であり、請負契約を拘束するものではない。

設計内訳書（本01）

工事名	Ｒ１波土　川ヨリ西急傾斜　海・浅川　斜面対策工事	事業区分 工事区分	砂防･地すべり対策 斜面対策

工事区分・工種・種別・細別	規格	単位	数量	単価	金額	数量・金額増減	摘要
斜面対策		式	1				
砂防土工		式	1				
掘削工		式	1				
掘削	土質:土砂,施工方法:上記以外(小規模),施工数量:小規模(標準)	m3	370				単　1号
掘削	土質:軟岩,施工方法:片切掘削	m3	80				単　2号
積込(ﾙｰｽﾞ)	土質:土砂,作業内容:小規模(標準)	m3	460				単　3号
不整地運搬車		日	12				単　4号
法面整形工		式	1				
法面整形(切土部)	現場制約:有り,土質:ﾚｷ質土、砂及び砂質土、粘性土	m2	30				単　5号
法面整形(切土部)	現場制約:有り,土質:軟岩I、軟岩II、中硬岩、硬岩	m2	90				単　6号
残土処理工		式	1				
土砂等運搬	土質:土砂(岩塊･玉石混り土含む)	m3	460				単　7号
残土等処分		m3	460				単　8号

設計内訳書（本01）

工事名	Ｒ１波土　川ヨリ西急傾斜　海・浅川　斜面対策工事	事業区分 工事区分	砂防･地すべり対策 斜面対策

工事区分・工種・種別・細別	規格	単位	数量	単価	金額	数量・金額増減	摘要
法面工		式	1				
法枠工		式	1				
吹付枠	法枠規格:300*300,中詰材種類:植生基材t=5cm	m2	113				単　9号
鉄筋挿入工		本	10				単　10号
斜面対策付属物設置工		式	1				
作業土工		式	1				
床堀	土質:土砂	m3	2				単　11号
床堀	土質:軟岩	m3	2				単　12号
埋戻し		m3	2				単　13号
平張りｺﾝｸﾘｰﾄ		式	1				
平張ｺﾝｸﾘｰﾄ		m2	12				単　14号
防護柵工		式	1				
防護柵基礎		m	14				単　15号

設計内訳書（本01）

工事名	Ｒ１波土　川ヨリ西急傾斜　海・浅川　斜面対策工事	事業区分 工事区分	砂防･地すべり対策 斜面対策

工事区分・工種・種別・細別	規格	単位	数量	単価	金額	数量・金額増減	摘要
天端ｺﾝｸﾘｰﾄ		m	14				単　16号
転落防止柵		m	14				単　17号
基面整正		m2	3				単　18号
仮設工		式	1				
工事用道路工		式	1				
敷鉄板	鋼材規格:22×1524×3048, 作業区分:賃料	m2	42				単　19号
直接工事費		式	1				
共通仮設		式	1				
共通仮設費		式	1				
準備費		式	1				
木根等運搬処分費		式	1				内　1号
共通仮設費（率計上）		式	1				
純工事費		式	1				

設計内訳書（本01）

工事名	Ｒ１波土　川ヨリ西急傾斜　海・浅川　斜面対策工事	事業区分 工事区分	砂防･地すべり対策 斜面対策

工事区分・工種・種別・細別	規格	単位	数量	単価	金額	数量・金額増減	摘要
現場管理費		式	1				
工事原価		式	1				
一般管理費等		式	1				
工事価格		式	1				
消費税額及び地方消費税額		式	1				
工事費計		式	1				

一式当り内訳書

単価使用年月	2019.08
歩掛適用年月	2019.08
労務調整係数	1.000-00000　0.0　0

内　1号	木根等運搬処分費

名称・規格	条件	単位	数量	単価	金額	数量・金額増減	摘要
現場発生品･支給品運搬	ｸﾚｰﾝ装置付4t級2.9t吊,46.0km以下,1.5t超2.0t以下	回	2				
処分費(t)		t	3				単　30号
現場発生品･支給品運搬	ｸﾚｰﾝ装置付4t級2.9t吊,46.0km以下,1.5t超2.0t以下	回	2				
処分費(t)		t	3				単　31号
現場発生品･支給品運搬	ｸﾚｰﾝ装置付4t級2.9t吊,46.0km以下,1.5t超2.0t以下	回	1				
処分費(t)		t	2				単　32号
合計							

1次単価表

単価使用年月	2019.08
歩掛適用年月	2019.08
労務調整係数	1.000-00000　0.0　0

単　1号	掘削	土質:土砂,施工方法:上記以外(小規模),施工数量:小規模(標準)	単位	m3	単位数量	1	単価	

名称・規格	条件	単位	数量	単価	金額	摘要
掘削	土砂,上記以外(小規模),小規模(標準)	m3	1			
合計						
単価						円／m3

1次単価表

単価使用年月	2019.08
歩掛適用年月	2019.08
労務調整係数	1.000-00000　0.0　0

単　2号	掘削	土質:軟岩,施工方法:片切掘削	単位	m3	単位数量	1	単価	

名称・規格	条件	単位	数量	単価	金額	摘要
掘削	軟岩,片切掘削,無し,無し	m3	1			
合計						
単価						円／m3

1次単価表

単価使用年月	2019.08
歩掛適用年月	2019.08
労務調整係数	1.000-00000　0.0　0

単　3号	積込(ﾙｰｽﾞ)	土質:土砂,作業内容:小規模(標準)	単位	m3	単位数量	1	単価	

名称・規格	条件	単位	数量	単価	金額	摘要
積込(ﾙｰｽﾞ)	土砂,小規模(標準)	m3	1			
合計						
単価						円／m3

1次単価表

単価使用年月	2019.08
歩掛適用年月	2019.08
労務調整係数	1.000-00000　0.0　0

単　4号	不整地運搬車		単位	日	単位数量	1	単価	

名称・規格	条件	単位	数量	単価	金額	摘要
不整地運搬車[ｸﾛｰﾗ型･ﾀﾞﾝﾌﾟ式] 2t積	0,岩石工の割増対象にしない,良好, 0.5日,交替制を適用しない,0,しない,しない,6.3時間	日	1			単　20号
合計						
単価						円／日

1次単価表

単価使用年月	2019.08
歩掛適用年月	2019.08
労務調整係数	1.000-00000　0.0　0

単　5号	法面整形(切土部)	現場制約:有り,土質:ﾚｷ質土、砂及び砂質土、粘性土	単位	m2	単位数量	1	単価	

名称・規格	条件	単位	数量	単価	金額	摘要
法面整形	切土部,有り,ﾚｷ質土、砂及び砂質土、粘性土	m2	1			
合計						
単価						円／m2

1次単価表

単価使用年月	2019.08
歩掛適用年月	2019.08
労務調整係数	1.000-00000　0.0　0

単　6号	法面整形(切土部)	現場制約:有り,土質:軟岩I、軟岩II、中硬岩、硬岩	単位	m2	単位数量	1	単価	

名称・規格	条件	単位	数量	単価	金額	摘要
法面整形	切土部,有り,軟岩I、軟岩II、中硬岩、硬岩	m2	1			
合計						
単価						円／m2

1次単価表

単価使用年月	2019.08
歩掛適用年月	2019.08
労務調整係数	1.000-00000　0.0　0

単　7号	土砂等運搬	土質:土砂(岩塊･玉石混り土含む)	単位	m3	単位数量	1	単価	

名称・規格	条件	単位	数量	単価	金額	摘要
土砂等運搬	小規模,ﾊﾞｯｸﾎｳ山積0.28m3(平積0.2m3),土砂(岩塊･玉石混り土含む),無し,2.5km以下	m3	1			
合計						
単価						円／m3

1次単価表

単価使用年月	2019.08
歩掛適用年月	2019.08
労務調整係数	1.000-00000　0.0　0

単　8号	残土等処分		単位	m3	単位数量	1	単価	

名称・規格	条件	単位	数量	単価	金額	摘要
残土等処分		m3	1			
合計						
単価						円／m3

１次単価表

単価使用年月	2019.08
歩掛適用年月	2019.08
労務調整係数	1.000-00000　0.0　0

単　9号	吹付枠	法枠規格:300*300,中詰材種類:植生基材t=5cm	単位	m2	単位数量	113	単価	

名称・規格	条件	単位	数量	単価	金額	摘要
ﾗｽ張工[市場単価]	250m2未満,有	m2	113			単　21号
吹付枠工[市場単価]	梁断面 300×300,100m以上250m未満	m	142			単　22号
水切モルタル・コンクリート加算額［市場単価］		ｍ３	1.2			単　23号
機械播種施工による植生工	植生基材吹付工,5cm,250m2未満,無,無,有	m2	63			単　24号
合計						
単価						円／m2

1次単価表

単価使用年月	2019.08
歩掛適用年月	2019.08
労務調整係数	1.000-00000　0.0　0

単　10号	鉄筋挿入工		単位	本	単位数量	10	単価	

名称・規格	条件	単位	数量	単価	金額	摘要
鉄筋挿入工	II 削孔に要する重機の搬入困難,1.85m/箇所,90mm/箇所,2.25m/箇所,標準(0.4),200m以上(標準),無	m	18			単　25号
鉄筋挿入工の仮設足場工		空m3	286			単　26号
削孔機械の上下移動		回	1			単　27号
合計						
単価						円／本

１次単価表

単価使用年月	2019.08
歩掛適用年月	2019.08
労務調整係数	1.000-00000　0.0　0

単　11号	床堀	土質:土砂	単位	m3	単位数量	1	単価	

名称・規格	条件	単位	数量	単価	金額	摘要
床掘り	土砂,上記以外(小規模),全ての費用	m3	1			
合計						
単価						円／m3

１次単価表

単価使用年月	2019.08
歩掛適用年月	2019.08
労務調整係数	1.000-00000　0.0　0

単　12号	床堀	土質:軟岩	単位	m3	単位数量	1	単価	

名称・規格	条件	単位	数量	単価	金額	摘要
床掘り	岩塊･玉石,標準,無し,無し	m3	1			
合計						
単価						円／m3

１次単価表

単価使用年月	2019.08
歩掛適用年月	2019.08
労務調整係数	1.000-00000　0.0　0

単　13号	埋戻し		単位	m3	単位数量	1	単価	

名称・規格	条件	単位	数量	単価	金額	摘要
埋戻し	上記以外(小規模),土砂,全ての費用	m3	1			
合計						
単価						円／m3

1次単価表

単価使用年月	2019.08
歩掛適用年月	2019.08
労務調整係数	1.000-00000　0.0　0

単　14号	平張ｺﾝｸﾘｰﾄ		単位	m2	単位数量	1	単価	

名称・規格	条件	単位	数量	単価	金額	摘要
ｺﾝｸﾘｰﾄ	無筋･鉄筋構造物,人力打設,18-8-40(高炉),一般養生,有り,全ての費用	m3	0.1			
基礎砕石	7.5cmを超え12.5cm以下,再生ｸﾗｯｼｬﾗﾝ 40～0,全ての費用	m2	1			
溶接金網(G3551) 径6.0×150×150		m2	1			
合計						
単価						円／m2

徳島県

１次単価表

単価使用年月	2019.08
歩掛適用年月	2019.08
労務調整係数	1.000-00000　0.0　0

単　15号	防護柵基礎		単位	m	単位数量	10	単価	

名称・規格	条件	単位	数量	単価	金額	摘要
ｺﾝｸﾘｰﾄ	小型構造物,人力打設,18-8-40(高炉),一般養生,有り,全ての費用	m3	1			
型枠	一般型枠,小型構造物	m2	6			
基礎砕石	7.5cmを超え12.5cm以下,再生ｸﾗｯｼｬﾗﾝ 40～0,全ての費用	m2	5			
合計						
単価						円／m

1次単価表

単価使用年月	2019.08
歩掛適用年月	2019.08
労務調整係数	1.000-00000　0.0　0

単　16号	天端ｺﾝｸﾘｰﾄ		単位	m	単位数量	10	単価	

名称・規格	条件	単位	数量	単価	金額	摘要
ｺﾝｸﾘｰﾄ	小型構造物,人力打設,18-8-40(高炉),一般養生,有り,全ての費用	m3	0.3			
合計						
単価						円／m

1次単価表

単価使用年月	2019.08
歩掛適用年月	2019.08
労務調整係数	1.000-00000　0.0　0

単　17号	転落防止柵		単位	m	単位数量	1	単価	

名称・規格	条件	単位	数量	単価	金額	摘要
防護柵(横断･転落防止柵)設置工	ｺﾝｸﾘｰﾄ建込,ﾋﾞｰﾑ式･ﾊﾟﾈﾙ式,3m,100m未満,無	m	1			単　28号
合計						
単価						円／m

１次単価表

単価使用年月	2019.08
歩掛適用年月	2019.08
労務調整係数	1.000-00000　0.0　0

単　18号	基面整正		単位	m2	単位数量	1	単価	

名称・規格	条件	単位	数量	単価	金額	摘要
基面整正		m2	1			
合計						
単価						円／m2

１次単価表

単価使用年月	2019.08
歩掛適用年月	2019.08
労務調整係数	1.000-00000　0.0　0

単　19号	敷鉄板	鋼材規格:22×1524×3048,作業区分:賃料	単位	m2	単位数量	42	単価	

名称・規格	条件	単位	数量	単価	金額	摘要
敷鉄板賃料	22×1524×3048,無,180日,有,360日,無	枚	9			単　29号
合計						
単価						円／m2

２次単価表

単価使用年月	2019.08
歩掛適用年月	2019.08
労務調整係数	1.000-00000　0.0　0

単　20号	不整地運搬車[ｸﾛｰﾗ型･ﾀﾞﾝﾌﾟ式] 2t積	0,岩石工の割増対象にしない,良好, 0.5日,交替制を適用しない,0,しない,しない,6.3時間	単位	日	単位数量	1	単価	

名称・規格	条件	単位	数量	単価	金額	摘要
運転手(特殊)		人				
軽油 1.2号		L	14.49			
不整地運搬車[ｸﾛｰﾗ型･ﾀﾞﾝﾌﾟ式] 2t積	供用日当り運転日数:0.5日,運転日当り運転時間:6.3ｈ	日	1			
諸雑費(まるめ)		式	1			
合計						
単価						円／日

２次単価表

単価使用年月	2019.08
歩掛適用年月	2019.08
労務調整係数	1.000-00000　0.0　0

単　21号	ﾗｽ張工[市場単価]	250m2未満,有	単位	m2	単位数量	100	単価	

名称・規格	条件	単位	数量	単価	金額	摘要
ﾗｽ張工		m2	100			
諸雑費(まるめ)		式	1			
合計						
単価						円／m2

２次単価表

単価使用年月	2019.08
歩掛適用年月	2019.08
労務調整係数	1.000-00000　0.0　0

単　22号	吹付枠工[市場単価]	梁断面 300×300,100m以上250m未満	単位	m	単位数量	100	単価	

名称・規格	条件	単位	数量	単価	金額	摘要
吹付枠工(ﾓﾙﾀﾙ･ｺﾝｸﾘｰﾄ) 梁断面 300×300		m	100			
諸雑費(まるめ)		式	1			
合計						
単価						円／m

２次単価表

単価使用年月	2019.08
歩掛適用年月	2019.08
労務調整係数	1.000-00000　0.0　0

単　23号	水切モルタル・コンクリート 加算額［市場単価］		単位	m３	単位数量	100	単価	

名称・規格	条件	単位	数量	単価	金額	摘要
現場吹付法枠工 加算額 水切ﾓﾙﾀﾙ･ｺﾝｸﾘｰﾄ		m3	100			
諸雑費(まるめ)		式	1			
合計						
単価						円／m３

２次単価表

単価使用年月	2019.08
歩掛適用年月	2019.08
労務調整係数	1.000-00000　0.0　0

単　24号	機械播種施工による植生工	植生基材吹付工,5cm,250m2未満,無,無,有	単位	m2	単位数量	1	単価	

名称・規格	条件	単位	数量	単価	金額	摘要
法面工(植生基材吹付) 厚5cm		m2	1			
諸雑費(まるめ)		式	1			
合計						
単価						円／m2

２次単価表

単価使用年月	2019.08
歩掛適用年月	2019.08
労務調整係数	1.000-00000　0.0　0

単　25号	鉄筋挿入工	II 削孔に要する重機の搬入困難,1.85m/箇所,90mm/箇所,2.25m/箇所,標準(0.4),200m以上(標準),無	単位	m	単位数量	1	単価	

名称・規格	条件	単位	数量	単価	金額	摘要
鉄筋挿入工(ﾛｯｸﾎﾞﾙﾄ工) 現場条件II		m	1			
材料費 D19,SD345,ﾒｯｷ		m	1.216			
ｸﾞﾗｳﾄ材 24N,W/C=47.5%		m3	0.009			
材料費 ｷｬｯﾌﾟ,ﾅｯﾄ,ﾜｯｼｬｰ,ｼｰｽﾌﾟﾚｰﾄ,ｽﾍﾟｰｻｰ,箱抜管		組	0.541			
諸雑費(まるめ)		式	1			
合計						
単価						円／m

２次単価表

単価使用年月	2019.08
歩掛適用年月	2019.08
労務調整係数	1.000-00000　0.0　0

単　26号	鉄筋挿入工の仮設足場工		単位	空m3	単位数量	1	単価	
名称・規格		条件	単位	数量	単価	金額	摘要	
鉄筋挿入工 足場工 現場条件II 仮設足場の設置･撤去			空m3	1				
諸雑費(まるめ)			式	1				
合計								
単価							円／空m3	

２次単価表

単価使用年月	2019.08
歩掛適用年月	2019.08
労務調整係数	1.000-00000　0.0　0

単　27号	削孔機械の上下移動		単位	回	単位数量	1	単価	
名称・規格		条件	単位	数量	単価	金額	摘要	
鉄筋挿入工 上下移動工 現場条件II 削孔機械の上下移動			回	1				
諸雑費(まるめ)			式	1				
合計								
単価							円／回	

２次単価表

単価使用年月	2019.08
歩掛適用年月	2019.08
労務調整係数	1.000-00000　0.0　0

単　28号	防護柵(横断･転落防止柵)設置工	ｺﾝｸﾘｰﾄ建込,ﾋﾞｰﾑ式･ﾊﾟﾈﾙ式,3m,100m未満,無	単位	m	単位数量	100	単価	

名称・規格	条件	単位	数量	単価	金額	摘要
横断･転落防止柵設置工 CO建込用 ﾋﾞｰﾑ式･ﾊﾟﾈﾙ式		m	100			
防護柵(P種) 転落防止柵　H=1.1m 4段ﾋﾞｰﾑ　ﾒｯｷ		m	100			
諸雑費(まるめ)		式	1			
合計						
単価						円／m

徳島県

２次単価表

単価使用年月	2019.08
歩掛適用年月	2019.08
労務調整係数	1.000-00000　0.0　0

単　29号	敷鉄板賃料	22×1524×3048,無,180日,有,360日,無	単位	枚	単位数量	1	単価	

名称・規格	条件	単位	数量	単価	金額	摘要
敷き鉄板賃料 22×1524×3048	供用日数:180日,総供用日数:360日	枚	1			
諸雑費(まるめ)		式	1			
合計						
単価						円／枚

２次単価表

単価使用年月	2019.08
歩掛適用年月	2019.08
労務調整係数	1.000-00000　0.0　0

単　30号	処分費(t)		単位	t	単位数量	100	単価	

名称・規格	条件	単位	数量	単価	金額	摘要
処分費 伐採木		t	100			
合計						
単価						円／t

２次単価表

単価使用年月	2019.08
歩掛適用年月	2019.08
労務調整係数	1.000-00000　0.0　0

単　31号	処分費(t)		単位	t	単位数量	100	単価	

名称・規格	条件	単位	数量	単価	金額	摘要
処分費 木根		t	100			
合計						
単価						円／t

２次単価表

単価使用年月	2019.08
歩掛適用年月	2019.08
労務調整係数	1.000-00000　0.0　0

単　32号	処分費(t)		単位	t	単位数量	100	単価	

名称・規格	条件	単位	数量	単価	金額	摘要
処分費 竹		t	100			
合計						
単価						円／t

機労材集計リスト（機械）

工事名	Ｒ１波土　川ヨリ西急傾斜　海・浅川　斜面対策工事					
単価コード	名　称	規　格	単位	数量	金額	摘要
L001010007	ﾊﾞｯｸﾎｳ(ｸﾛｰﾗ)[標準]	山積0.8m3(平積0.6m3)	日	0.097	966	
M000202015	ﾊﾞｯｸﾎｳ(ｸﾛｰﾗ)[標準]	排ｶﾞｽ型(第2次) 山積0.28m3	供用日	32.863	261,891	
M000202019	ﾊﾞｯｸﾎｳ(ｸﾛｰﾗ)[標準]	排ｶﾞｽ型(第2次) 山積0.8m3	供用日	0.019	342	
M000202090	ﾊﾞｯｸﾎｳ(ｸﾛｰﾗ型)[標準型･超低騒音型]	排出ｶﾞｽ対策型(第3次基準値) 山積0.8m3	供用日	1.812	38,592	
M000202096	ﾊﾞｯｸﾎｳ(ｸﾛｰﾗ)[後方超小旋回型]	排ｶﾞｽ型(第2次) 山積0.28m3	供用日	0.176	1,584	
M000301002	ﾀﾞﾝﾌﾟﾄﾗｯｸ[ｵﾝﾛｰﾄﾞ･ﾃﾞｨｰｾﾞﾙ]	4t積級	供用日	18.836	135,884	
M000302013	ﾄﾗｯｸ[ｸﾚｰﾝ装置付]	ﾍﾞｰｽﾄﾗｯｸ4t級 吊能力2.9t	供用日	3.298	31,360	
M000308002	不整地運搬車[ｸﾛｰﾗ型･ﾀﾞﾝﾌﾟ式]	2t積	日	12	74,040	
M000604006	大型ﾌﾞﾚｰｶ(ﾍﾞｰｽﾏｼﾝ含まず)[油圧式]	質量1300kg級	供用日	1.746	19,552	
M000806001	ﾗﾝﾏ	質量60～80kg	供用日	0.089	46	
	合計額				564,257	

見積単価一覧表

工事名	R1波土　川ヨリ西急傾斜　海・浅川　斜面対策工事			
名称	規格	単位	単価	備考
処分費	建設発生土	m3	909	運搬距離　L=2.5km以下
処分費	伐採木	t	15,000	運搬距離　L=46.0km以下
処分費	木根	t	20,000	運搬距離　L=46.0km以下
処分費	竹	t	20,000	運搬距離　L=46.0km以下

数 量 総 括 表

（1工区）

レベル1 工事区分	レベル２ 工　種	レベル３ 種　別	レベル４ 細　別	レベル５ 規　格	単位	数　　量	備　　考
	土工	掘削工	片切掘削	土砂	m^3	374	
				軟岩Ⅰ	m^3	85	
		残土処理工	残土処理	土砂	m^3	461	
				軟岩Ⅰ	m^3	461	
		法面整形工	法面整形(切土部)	土砂	m^2	27	
				軟岩Ⅰ	m^2	89	
	法面工	法枠工	吹付枠		m^2	113	設置面積
			吹付枠	モルタル吹付300×300 f'ck=18N/mm2	m	142	
				〃	m	0	スターラップ設置
			ラス張		m^2	113	
			水切りコンクリート	(f'ck=18N/mm2)	m^3	1.2	
			枠内工	植生基材吹付t=5cm	m^2	63	
				モルタル吹付t=8cm	m^2	0	
		鉄筋挿入工	鉄筋挿入工				
			D19	L=2.0～4.5m	本	10	
			D25	L=2.5～7.0m	本	-	
			削孔φ90mm	土砂	m	7.8	
				軟岩Ⅰ	m	10.7	
			注入グラウト	σck=24N/mm2	m^3	0.16	k=0.4を考慮
			材　料	SD345 D19,D25用	式	1.0	詳細はのり面工数量集計表を参照
			箱抜管	VU100	m	3.0	
			足場設置撤去	単管足場	空m^3	286.4	
			機械上下移動		回	1.0	

数 量 総 括 表

（1工区）

レベル1 工事区分	レベル２ 工　種	レベル３ 種　別	レベル４ 細　別	レベル５ 規　格	単位	数　　量	備　　考
	防護柵工	作業土工	床堀B	土砂	m^3	2.4	
				軟岩Ⅰ	m^3	1.6	
			埋戻D	土砂	m^3	2.3	
			基面整正		㎡	2.6	
		1号防護柵基礎	コンクリート	σck≧18N/mm2	m^3	1.54	(L=14.m)
			型枠	小型	㎡	8.40	
			基礎砕石	RC-40　t＝100mm	㎡	4.40	
		1号天端コンクリート	コンクリート	σck≧18N/mm2	m	14.0	管理用通路部は、未計上
		防止柵工	転落防止柵	H=1100　構造物用	m	14	管理用通路部は、未計上
	付帯工	平張コンクリート	コンクリート	σck≧18N/mm2 t ＝100mm	㎡	12.1	
			溶接金網	CD6－150×150	㎡	12.1	
			路盤工	再生ｸﾗｯｼｬｰﾗﾝ t=100mm	㎡	12.1	
	仮設工	工事用道路	敷鉄板	賃料 (1524*3048*t22)	㎡	42	
	共通仮設費	準備費	木根等処分費	木根	t	4	

第 1 の り 面　　数　　量　　計　　算　　書

測　　点	距　離	掘削　片切　土砂									摘 要
		断 面	平 均	数 量	断 面	平 均	数 量	断 面	平 均	数 量	
No.　2 +　2.000	2.000	0.0	0.00	0.0							
No.　2 + 10.000	7.189	1.7	0.87	6.3							
No.　3	9.992	23.6	12.66	126.5							
No.　3 +　4.000	5.002	26.6	25.12	125.7							
No.　3 +　7.000	6.580	8.4	17.53	115.3							
No.　3 + 13.000	14.000	0.0	0.00	0.0							
合　計	44.763			373.8							

第 1 の り 面　　数　　量　　計　　算　　書

測　　点	距　離	掘削　片切　軟岩									摘 要
		断 面	平 均	数 量	断 面	平 均	数 量	断 面	平 均	数 量	
No.　2 +　2.000	2.000	0.0	0.00	0.0							
No.　2 + 10.000	5.974	2.6	1.32	7.9							
No.　3	8.831	4.9	3.76	33.2							
No.　3 +　4.000	5.078	5.8	5.35	27.2							
No.　3 +　7.000	5.700	0.0	2.90	16.5							
合　計	27.583			84.8							

数　量　計　算　書

工　種	規　格	算　式	単位	計
のり面整形工				
切土法面整形	土砂	切土法面整形求積図より		
	第1のり面	~~12.3+26.9+24.5+7.9+57.9~~+12.7+13.9+~~81.4+4.4+3.1+78.4+42.0+17.1~~	㎡	26.6
	第2のり面	~~37.2+12.3+58+36.7+84.5+44.5~~	㎡	
	第3のり面	~~78.1~~	㎡	
	合計		㎡	26.6
	軟岩	切土法面整形求積図より		
	第1のり面	~~41.0+35.5+0.6+5.2+0.2+7.8~~+23.5+65.4+~~8.1~~	㎡	88.9
	第2のり面	~~11.2+21.8+0.7~~	㎡	
	第3のり面		㎡	
	合計		㎡	88.9

工 事 名　Ｒ１波土　川ヨリ西急傾斜　海・浅川　斜面対策工事
路 線 名　川ヨリ西急傾斜地崩壊危険区域
施工箇所　海部郡海陽町浅川

切土概要	土質	地山数量 (m3)	切土細別	計上数量 (m3)	変化率 C	締固数量 (m3)	flow	盛土概要	盛土数量 (m3)	盛土細別	計上数量 (m3)	備考
							（地山数量）					
掘削	レキ質土	373.9		370	0.9	336						
							371.3					
							2.6					
掘削	軟岩Ｉ	84.8		80	1.15	97	84.8	残土処理	地　461		460	
							2.4					
床堀	レキ質土	2.4		2	0.9	2		埋戻D	地　2.6 締　2.3		2	
							1.6					
床堀	軟岩I	1.6		2	1.15	1						

2. のり面工　数量集計表

種別・細別	規　格	のり面					単位	合計		
		第1のり面	第2のり面	第3のり面	NO.5付近 第1のり面	NO.5付近 第2のり面				
のり面工										
のり枠工	面積	113.4					㎡	113.4		
吹付のり枠	モルタル吹付 300×300	142.2					m	142.2		
	〃　スターラップ設置						m	0.0		
	(f'ck=18N/mm2)									
ラス張		113.4					㎡	113.4		
水切りｺﾝｸﾘｰﾄ	(f'ck=18N/mm2)	1.20					m3	1.20		
枠内工	植生基材吹付　t=5cm	62.8					㎡	62.8		
	モルタル吹付　t=8cm	0.0					㎡	0.0		
鉄筋挿入工		55					本	55		
鉄筋挿入工	φ90mm　土砂	7.8					m	7.8		
	軟岩	10.7					m	10.7		
注入グラウト	σck＝24N/mm2	0.16					m3	0.16		
材料	(材料はすべて D19用・D25用)									
異形鋼棒	SD345　D19・D25									
	亜鉛ﾒｯｷ HDZ55	D19			D25			D19	D25	合計
	L=2.0m	5					本	5		
	L=2.5m	5					本	5	0	
	L=3.0m	0					本	0	0	
	L=3.5m	0					本	0	0	
	L=4.0m						本	0	0	
	L=4.5m						本	0	0	
	L=5.0m						本		0	
	L=5.5m						本		0	
	L=6.0m						本		0	
	L=6.5m						本		0	
	L=7.0m						本		0	
キャップ	アルミ製	10					個	10	0	10
ナット	亜鉛ﾒｯｷHDZ35	10					個	10	0	10
ワッシャー		10					個	10	0	10
シース	ゴム製	10					個	10	0	10
プレート	150×150×9	10					個	10	0	10
	亜鉛ﾒｯｷ HDZ55									
スペーサー		20					個	20	0	20
メッキカップラー	D25						個	0	0	0
箱抜管	VU　100	3					m	3.0	0.0	3.0
足場設置撤去	単管足場	286.4					空m^3	286.4	0.0	286.4
機械上下移動		1					回	1	0	1

第1のり面工　数量集計表

工　　種	規　格	のり面 NO.									単位	合計
		1-1	1-2	1-3	1-4	1-5	1-6	1-7	1-8	1-9		
のり面工												
のり枠工	面積						35.7	77.7			㎡	113.4
吹付のり枠	モルタル吹付 300×300						48.1	94.1			m	142.2
	(f'ck=18N/mm2)											
ラス張							35.7	77.7			㎡	113.4
水切りｺﾝｸﾘｰﾄ	(f'ck=18N/mm2)						0.37	0.83			m3	1.20
枠内工	植生基材吹付　t=5cm						18.8	44.0			㎡	62.8
	モルタル吹付　t=8cm										㎡	0.0
鉄筋挿入工												
鉄筋挿入工	φ90mm　土砂	7.8									m	7.8
	軟岩	10.7									m	10.7
										合計	m	18.5
注入グラウト	σck＝24N/mm2	0.16									m3	0.16
材料	(材料はすべて D19用)											
異形鋼棒	SD345　D19											
	亜鉛ﾒｯｷ HDZ55											
	L=2.0m	5									本	5
	L=2.5m	5									本	5
	L=3.0m	0									本	0
	L=3.5m	0									本	0
キャップ	アルミ製	10									個	10
ナット	亜鉛ﾒｯｷHDZ35	10									個	10
ワッシャー		10									個	10
シース	ゴム製	10									個	10
プレート	150×150×9	10									個	10
	亜鉛ﾒｯｷ HDZ55											
スペーサー		20									個	20.0
箱抜管	VU　100	3.0									m	3.0
足場設置撤去	単管足場	286.4									空m^3	286.4
機械上下移動		1									回	1

第1のり面		吹付のり枠		数　量　計　算　書	
名　　称	規　格	算　　式	単位	数　量	摘　要
1.0式当り					
【第1-6のり面】					
梁延長	縦梁	7.7+7.7	m	15.4	
モルタル吹付	上下端の交点部控除	－0.15×2×2	m	-0.6	
f'ck=18/mm^2		縦梁計	m	**14.8**	
	横梁	3.6+4.1+4.6	m	12.3	
	外枠との交点部控除	－0.15×2×3	m	-0.9	
	縦枠との交点部控除	－0.3×（2+2+2）	m	-1.8	
		横梁計	m	**9.6**	
	外梁	7.7+3.2+7.7+5.1	m	**23.7**	
		梁延長合計	m	**48.1**	
ラス張		吹付のり枠工面積求積図	m^2	35.7	
水切りｺﾝｸﾘｰﾄ	横梁	1/2×0.300×0.180×9.6	m^3	0.26	
f'ck=18/mm^2	外梁	1/2×0.300×0.180×(5.1-0.3×2-0.15×2)	m^3	0.11	
		合計	m^3	**0.37**	
枠内工					
植生基材吹付	t=5cm	35.7－48.1×0.300	m^2	21.3	
		－0.180×(9.6+5.1-0.3×2-0.15×2)	m^2	-2.5	
		合計	m^2	**18.8**	
【第1-7のり面】					
梁延長	縦梁	7.7+7.7+7.7+7.7+7.7	m	38.5	
モルタル吹付	上下端の交点部控除	－0.15×2×5	m	-1.5	
f'ck=18/mm^2		縦梁計	m	**37.0**	
	横梁	9.3+9.4+9.5	m	28.2	
	外枠との交点部控除	－0.15×2×3	m	-0.9	
	縦枠との交点部控除	－0.3×（5+5+5）	m	-4.5	
		横梁計	m	**22.8**	
	外梁	7.7+9.3+7.7+9.6	m	**34.3**	
		梁延長合計	m	**94.1**	
ラス張		吹付のり枠工面積求積図	m^2	77.7	
水切りｺﾝｸﾘｰﾄ	横梁	1/2×0.300×0.180×22.8	m^3	0.62	
f'ck=18/mm^2	外梁	1/2×0.300×0.180×(9.6-0.3×5-0.15×2)	m^3	0.21	
		合計	m^3	**0.83**	
枠内工					
植生基材吹付	t=5cm	77.7－94.1×0.300	m^2	49.5	
		－0.18×(22.8+9.6-0.3×5-0.15×2)	m^2	-5.5	
		合計	m^2	**44.0**	

鉄筋挿入工　　数量計算書

名　　称	規　格	算　　式	単位	数　量
1.0式当り				
【第1のり面】				
鉄筋挿入工	φ90mm	（削孔，補強材挿入，注入打設工，頭部処理を含む）		
削孔長	土砂	削孔長集計表より	m	7.8
	軟岩	〃	m	10.7
		合計	m	18.5
注入グラウト	σck＝24N/mm^2	割り増し係数　K=0.4を考慮		
		π／4×0.090^2×18.5×(1＋0.4)	m^3	0.16
材料		（材料はすべて　D19用）		
異形鋼棒	亜鉛ﾒｯｷ HDZ55			
	SD345　D19	L=2.0m　4+5+1	本	5
		L=2.5m　4+6+5+5+9+3	本	5
		L=3.0m　4+5+2	本	0
		L=3.5m　2	本	0
		合計	本	10
キャップ	アルミ製		個	10
ナット	亜鉛ﾒｯｷHDZ35		個	10
ワッシャー			個	10
シース	ゴム製		個	10
プレート	150×150×9		個	10
	亜鉛ﾒｯｷ HDZ55			
スペーサー		10×2	個	20
箱抜管	VU　100	10×0.300	m	3.0

第1のり面					第2のり面				
NO.	削孔長(m)			鋼材長	NO.	削孔長(m)			鋼材長
	土砂(m)	軟岩 (m)	合計	(m)		土砂(m)	軟岩 (m)	合計	(m)
1					56				
2					57				
3					58				
4					59				
5					60				
6					61				
7					62				
8					63				
9					64				
10					65				
11					66				
12					67				
13					68				
14					69				
15					70				
16					71				
17					72				
18					73				
19					74				
20					75				
21					76				
22					77				
23					78				
24					79				
25					80				
26	0.9	0.7	1.6	2.0	81				
27	0.6	1.0	1.6	2.0	82				
28	0.7	0.9	1.6	2.0	83				
29	0.4	1.2	1.6	2.0	84				
30	0.0	1.6	1.6	2.0	85				
31					86				
32					87				
33					88				
34					89				
35					90				
36					91				
37					92				
38					93				
39					94				
40					95				
41					96				
42					97				
43					98				
44									
45									
46									
47	1.4	0.7	2.1	2.5					
48	1.3	0.8	2.1	2.5					
49	1.3	0.8	2.1	2.5					
50	1.0	1.1	2.1	2.5					
51	0.2	1.9	2.1	2.5					
52									
53									
54									
55									
(55)					(43)				
合計	7.8	10.7	18.5	22.5	合計				

鉄筋挿入工　　数量計算書				
名　　称	規　格	算　　式	単位	数　量
1.0式当り				
足場設置撤去	単管足場	鉄筋足場工　数量計算書より		
	第1のり面			
	③		空m^3	207.3
	④		空m^3	79.1
		合計	空m^3	286.4
機械上下移動				
	第1のり面		回	1
NO.5付近	第1のり面		回	
NO.5付近	第2のり面		回	
		合計	回	1.0

の　り　面　工　数　量　計　算　書

測　点	距　離	鉄筋足場③						摘　要
		断　面	平　均	数　量	断　面	平　均	数　量	
No. 1 + 18.500	0.000	0						
No. 2	0	0	0.00	0.0				
No. 2 + 2.000	0	14.6	6.800	0				
No. 2 + 10.000	3.900	14.6	14.60	56.9				
No. 3	6.300	14.6	14.60	92.0				
No. 3 + 4.000	4.000	14.6	14.60	58.4				
No. 3 + 7.000	0			0				
小　計	14.2			207.3 空m3				
合　計	14.2			207.3 空m3				

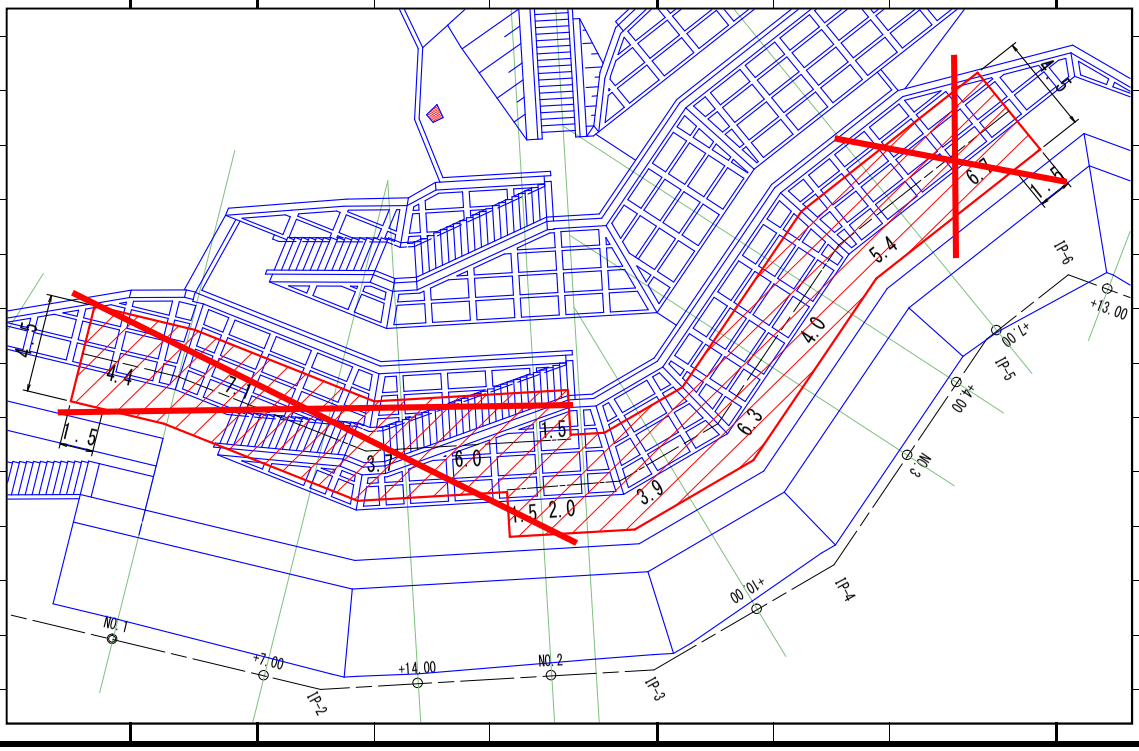

の　り　面　工　数　量　計　算　書

測　点	距　離	鉄筋足場④						摘　要
		断　面	平　均	数　量	断　面	平　均	数　量	
No. 2 + 0.500	0.000	0.0						
No. 2 + 2.000	0.000	5.9	2.95	0.0				
No. 2 + 10.000	3.500	5.9	5.90	20.7				
No. 3	5.900	5.9	5.90	34.8				
No. 3 + 4.000	4.000	5.9	5.90	23.6				
No. 3 + 7.000	0.000	0		0.0				
No. 3 + 11.700	0.000	0.0		0.0				
小　計	19.1			79.1 空m3				
合　計	19.1			79.1 空m3				

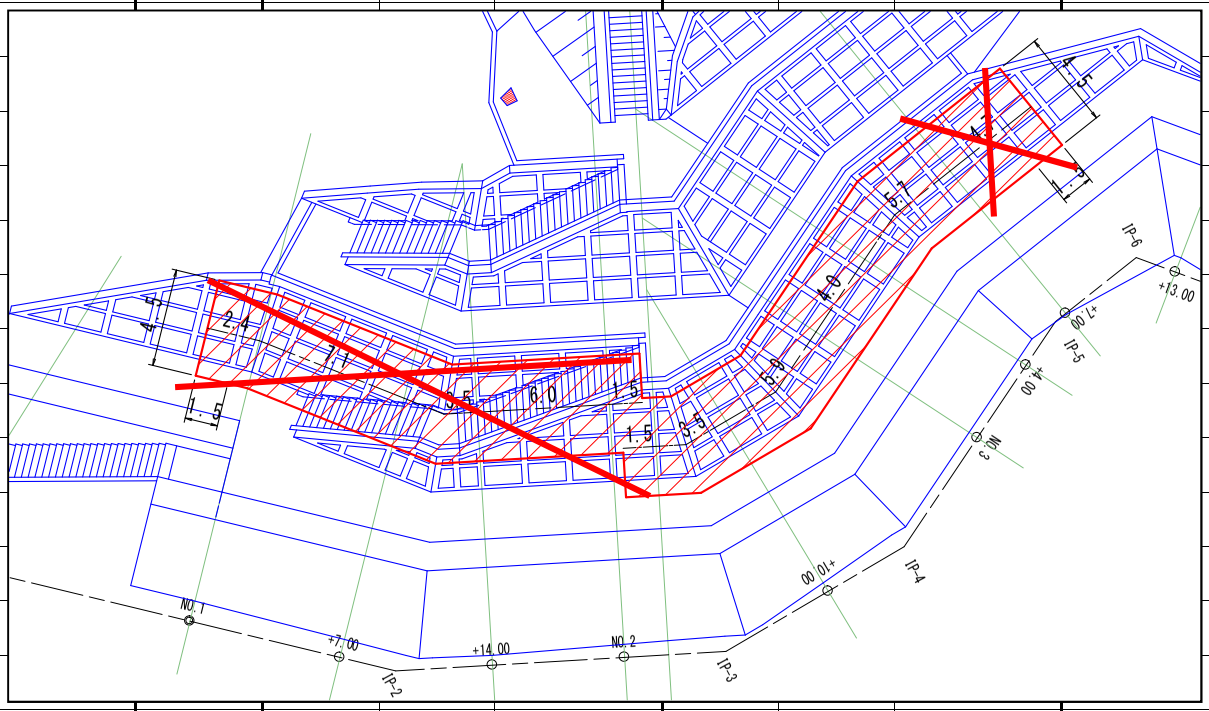

鉄筋挿入工足場工（4 /9）　S=1:100

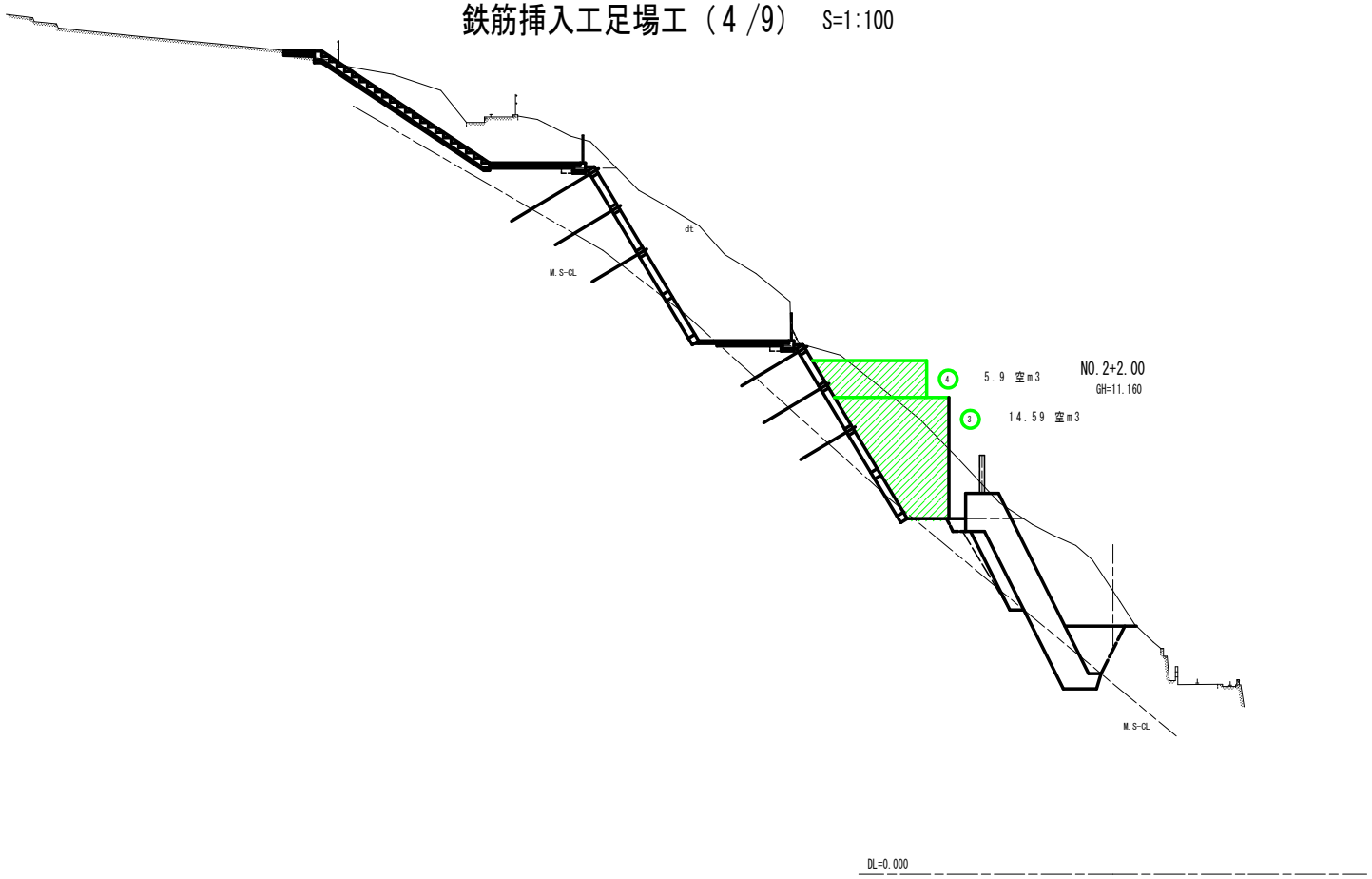

鉄筋挿入工足場工（5 /9） S=1:100

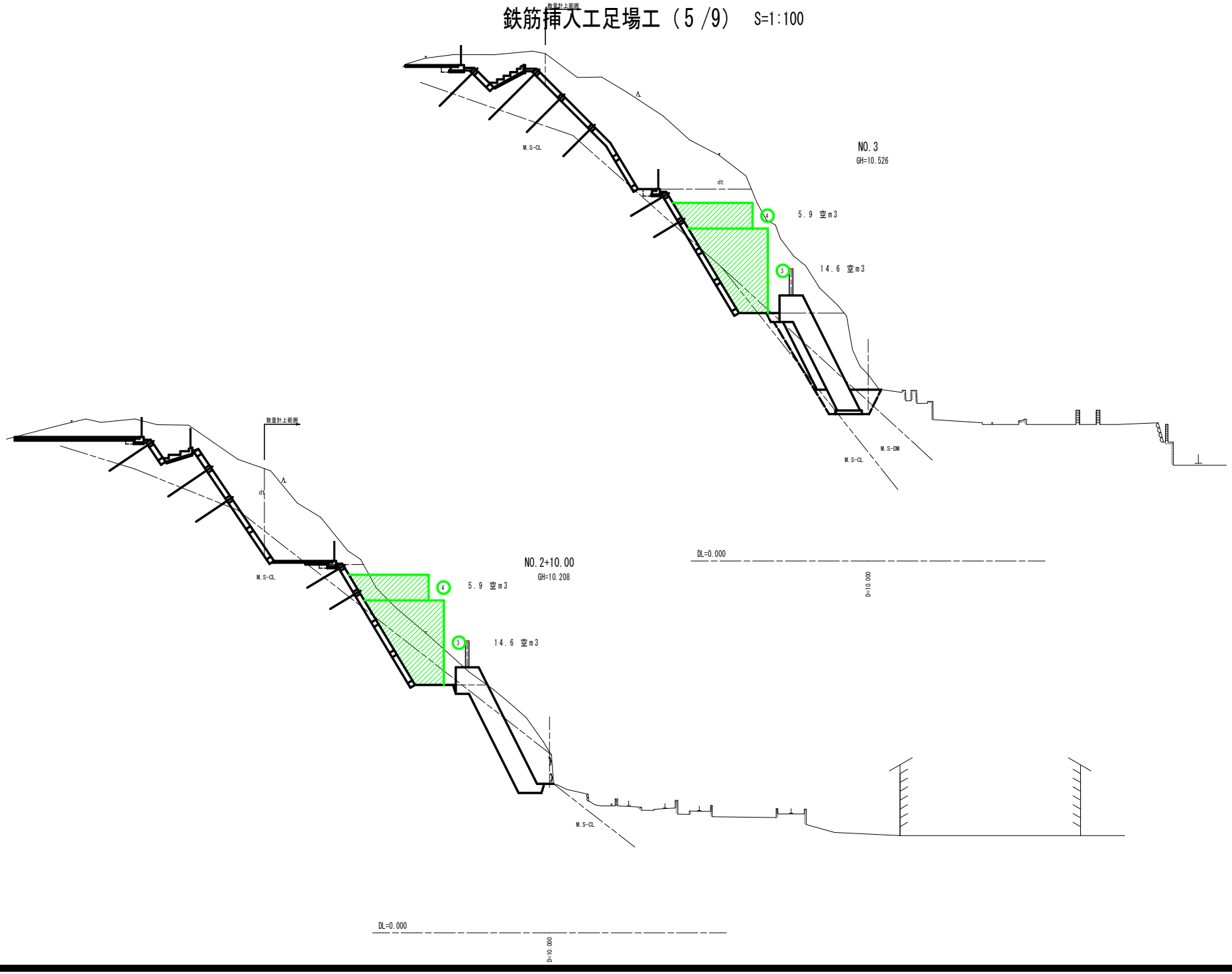

鉄筋挿入工足場工（6 /9）　S=1:100

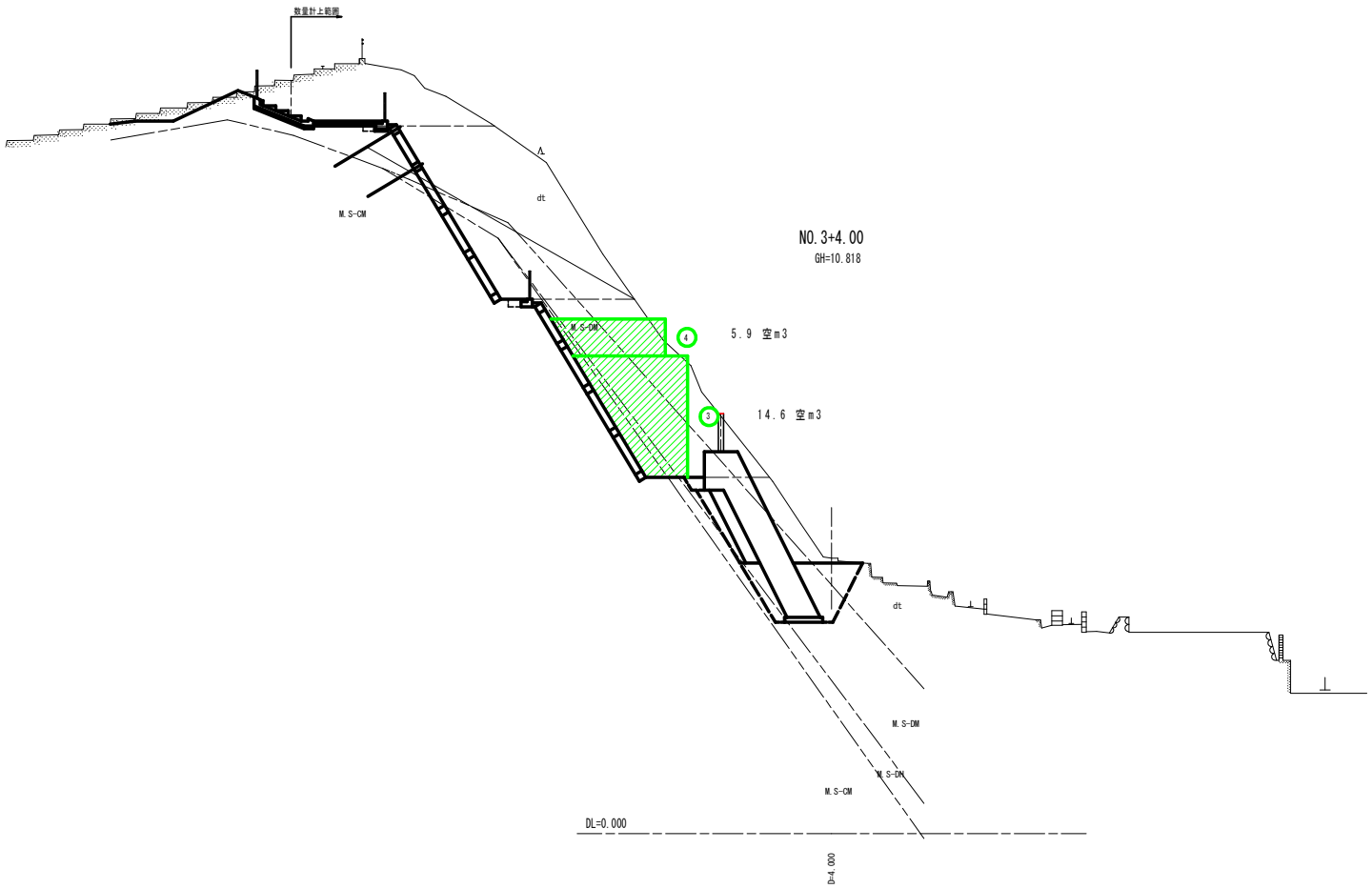

5.防護柵工 数量集計表

種　　別	細　　別	規　　格	単位	数　　量			摘　要
						合　計	
作業土工							
	床堀Ｂ	土砂	m^3	2.4		2.4	
		軟岩Ｉ	m^3	1.6		1.6	
	埋戻Ｄ	土砂	m^3	2.3		2.3	
	基面整正		m^2	2.6		2.6	
防護柵基礎工							
	1号防護柵基礎		m	14.0		14.0	
		＜1.0式当たり＞					
	コンクリート	σck≧18 N/mm^2	m^3	1.54		1.54	
	型枠	小型	m^2	8.40		8.40	
	基礎砕石	RC-40　t=100mm	m^2	4.40		4.40	
	基面整正			2.60		2.60	
	1号天端コンクリート		m	14.0		14.0	
		＜1.0式当たり＞					
	コンクリート	σck≧18 N/mm^2	m^3	0.47		0.47	管理用通路部は、未計上
防止柵工	転落防止柵	H=1.1m　構造物用	m	14.0		14.0	管理用通路部は、未計上

作業土工 第2のり面　防護柵基礎　　数　量　計　算　書

測　点	距　離	床堀Ｂ　土砂			床堀Ｂ　軟岩			埋戻　D			摘　要
		断　面	平　均	数　量	断　面	平　均	数　量	断　面	平　均	数　量	
No.　2 +　1.800	0.000	0.0			0.0	0.00	0.0	0.0			
No.　2 +　2.000	0.200	0.0	0.00	0.0	0.0	0.00	0.0	0.0	0.00	0.0	
No.　2 + 10.000	2.000	0.2	0.10	0.2	0.0	0.00	0.0	0.1	0.05	0.1	
No.　3	4.600	0.4	0.30	1.4	0.0	0.00	0.0	0.2	0.15	0.7	
No.　3 +　4.000	4.000	0.0	0.20	0.8	0.3	0.15	0.6	0.2	0.20	0.8	
No.　3 +　7.000	6.700	0.0	0.00	0.0	0.0	0.15	1.0	0.0	0.10	0.7	
No.　3 + 10.400	4.400	0.0	0.00	0.0	0.0	0.00	0.0	0.0	0.00	0.0	
合　計	21.900			2.4			1.6			2.3	

数　量　計　算　書

断　面　図

1号防護柵基礎

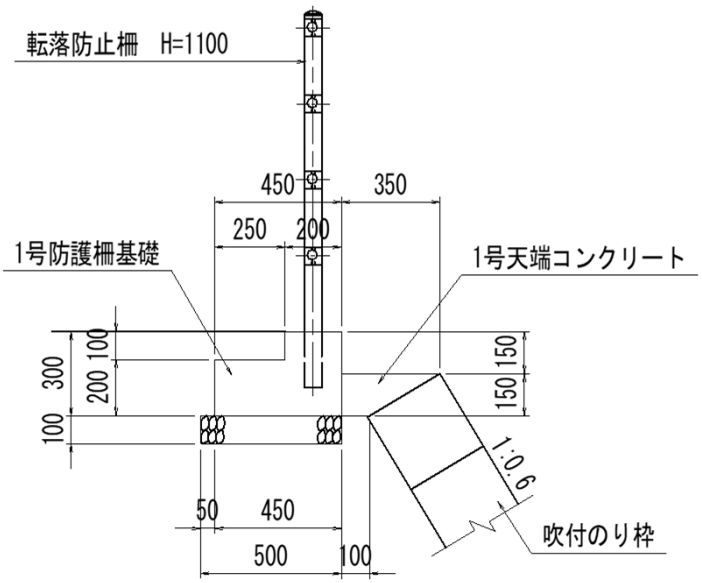

工　種	規　格	算　式	単位	計
1号防護柵基礎				
	延長	No.1付近　～　No.3+10付近		
			m	14.0
(10.0m当たり)				
コンクリート	σck≧18N/mm^2	(0.200×0.100+0.450×0.200)×10.00	m3	1.100
型　枠	小型	(0.200+0.100+0.300) ×10.00	m^2	6.00
基礎砕石	RC-40 t=100mm	0.500×10.00	m^2	5.00
基面整正		0.25×4.00+0.25×6.7	m^2	2.6
(1.0式当たり)				
コンクリート	σck≧18N/mm^2	1.100／10.0×14	m3	1.54
型　枠	小型	6.00／10.0×14	m^2	8.40
基礎砕石	RC-40 t=100mm	(5.00／10.0×14)-2.6	m^2	4.40
基面整正		0.25×4.00+0.25×6.7	m^2	2.6

数　量　計　算　書

断　面　図

1号天端コンクリート

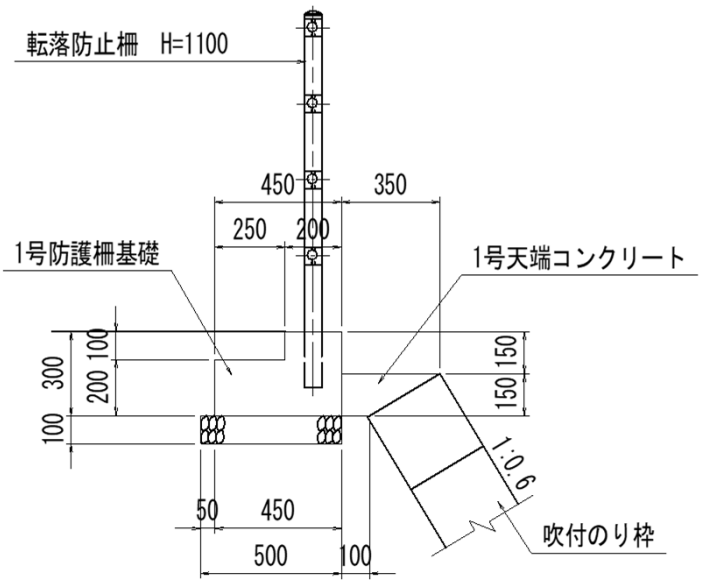

工　種	規　格	算　式	単位	計
1号天端コンクリート				
	延長	№1付近　～　№3+10付近		
			m	14.0
(10.0m当たり)				
コンクリート	σck≧18N/mm^2	((0.350+0.100)×1/2×0.150)×10.00	m3	0.338
(1.0式当たり)				
コンクリート	σck≧18N/mm^2	0.338／10.0×14	m3	0.47

数　量　計　算　書

工　種	規　格	算　式	単位	計
防止柵工				
転落防止柵	H=1.1m		m	14.0
構造物用		（※管理用通路部は、未計上。）		

8.付帯工 数量集計表

種　　別	細　　別	規　　格	単位	数　　量			摘　要
						合　計	
平張コンクリート							
	コンクリート	σck≧18N/mm2	㎡	12.1		12.1	
		(t=100mm)					
	溶接金網	CD6-150×150	㎡	12.1		12.1	
	路盤工	再生ｸﾗｯｼｬｰﾗﾝ　t=100mm	㎡	12.1		12.1	

数　量　計　算　書

断　面　図

平張コンクリート

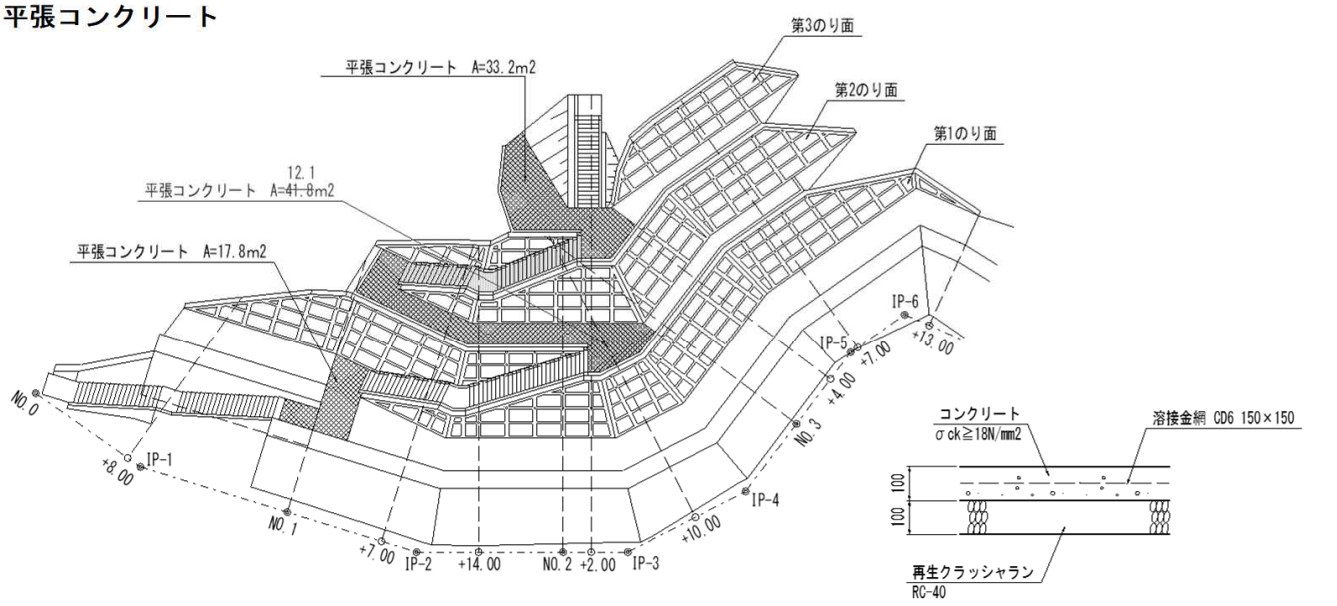

注）・勾配が付く区間に設置する場合は，表面ホーキ目仕上げとする。
・伸縮目地を適宜設置のこと

工　種	規　格	算　式	単位	計
平張コンクリート				
コンクリート	σck≧18N/mm2	12.1	m^2	12.1
	t=100mm			
溶接金網	CD6-150×150	12.1	m^2	12.1
路盤工	再生クラッシャーラン	12.1	m^2	12.1
	RC-40 t=100mm			